見積参考資料

工事名　Ｒ２波土　徳竹川　美波・木岐　河川工事

◇経費情報◇

工種区分	河川・道路構造物工事
単価地区	美波１
施工地域・工事場所	補正無し（地方部　施工場所が一般交通等の影響を受けない場合）
前金支出割合	補正を行わない
契約保証	金銭的保証
現場環境改善費	計上しない

注意

「見積参考資料」は入札参加者の迅速で適正な工事費の見積りのための一資料であり、請負契約を拘束するものではない。

設計内訳書（本01）

工事名	Ｒ２波土　徳竹川　美波・木岐　河川工事	事業区分 工事区分	河川改修 床止め･床固め

工事区分・工種・種別・細別	規格	単位	数量	単価	金額	数量・金額増減	摘要
床止め･床固め		式	1				
床止め工		式	1				
作業土工		式	1				
床掘り(掘削)	土質:土砂	m3	70				単　1号
埋戻し	土質区分:土砂,土質:土砂	m3	20				単　2号
掘削補助機械搬入搬出		回	1				単　3号
土砂等運搬	土質:土砂(岩塊･玉石混り土含む)	m3	50				単　4号
残土処分		m3	50				単　5号
本体工		式	1				
ｺﾝｸﾘｰﾄ	ｺﾝｸﾘｰﾄ規格:18-8-40(高炉)	m3	60				単　6号
目地板	目地板の種類:瀝青質目地板t=10	m2	9				単　7号
基礎砕石		m2	204				単　8号
植石		m3	11				単　9号

設計内訳書（本01）

工事名	Ｒ２波土　徳竹川　美波・木岐　河川工事	事業区分 工事区分	河川改修 床止め･床固め

工事区分・工種・種別・細別	規格	単位	数量	単価	金額	数量・金額増減	摘要
運搬		式	1				内　1号
直接工事費		式	1				
共通仮設		式	1				
共通仮設費		式	1				
準備費		式	1				
木根等処分費		式	1				内　2号
共通仮設費（率計上）		式	1				
純工事費		式	1				
現場管理費		式	1				
工事原価		式	1				
一般管理費等		式	1				
工事価格		式	1				
消費税額及び地方消費税額		式	1				

設計内訳書（本01）

工事名	Ｒ２波土　徳竹川　美波・木岐　河川工事	事業区分 工事区分	河川改修 床止め･床固め

工事区分・工種・種別・細別	規格	単位	数量	単価	金額	数量・金額増減	摘要
工事費計		式	1				

一式当り内訳書

単価使用年月	2020.08
歩掛適用年月	2020.08
労務調整係数	1.000-00000　0.0　0

内　1号	運搬

名称・規格	条件	単位	数量	単価	金額	数量・金額増減	摘要
小車運搬(積込み～運搬～取卸し) 土･石	岩塊･玉石,40m以下	m3	11				
小車運搬(積込み～運搬～取卸し) 土･石	栗石･ｸﾗｯｼｬﾗﾝ,40m以下	m3	31				
合計							

一式当り内訳書

単価使用年月	2020.08
歩掛適用年月	2020.08
労務調整係数	1.000-00000　0.0　0

内　2号	木根等処分費

名称・規格	条件	単位	数量	単価	金額	数量・金額増減	摘要
準備費(運搬費用積上げ分)		式	1				単　11号
準備費(処分費用積上げ分)		式	1				単　12号
合計							

１次単価表

単価使用年月	2020.08
歩掛適用年月	2020.08
労務調整係数	1.000-00000　0.0　0

単　1号	床掘り(掘削)	土質:土砂	単位	m3	単位数量	1	単価	

名称・規格	条件	単位	数量	単価	金額	摘要
掘削	土砂,上記以外(小規模),小規模(標準以外)	m3	1			
合計						
単価						円／m3

１次単価表

単価使用年月	2020.08
歩掛適用年月	2020.08
労務調整係数	1.000-00000　0.0　0

単　2号	埋戻し	土質区分:土砂,土質:土砂	単位	m3	単位数量	1	単価	

名称・規格	条件	単位	数量	単価	金額	摘要
埋戻し	上記以外(小規模),土砂,全ての費用	m3	1			
合計						
単価						円／m3

1次単価表

単価使用年月	2020.08
歩掛適用年月	2020.08
労務調整係数	1.000-00000　0.0　0

単　3号	掘削補助機械搬入搬出		単位	回	単位数量	1	単価	

名称・規格	条件	単位	数量	単価	金額	摘要
掘削補助機械搬入搬出	標準	回	1			
合計						
単価						円／回

1次単価表

単価使用年月	2020.08
歩掛適用年月	2020.08
労務調整係数	1.000-00000　0.0　0

単　4号	土砂等運搬	土質:土砂(岩塊･玉石混り土含む)	単位	m3	単位数量	1	単価	

名称・規格	条件	単位	数量	単価	金額	摘要
土砂等運搬	小規模,ﾊﾞｯｸﾎｳ山積0.13m3(平積0.1m3),土砂(岩塊･玉石混り土含む),無し,9.0km以下	m3	1			
合計						
単価						円／m3

1次単価表

単価使用年月	2020.08
歩掛適用年月	2020.08
労務調整係数	1.000-00000　0.0　0

単　5号	残土処分		単位	m3	単位数量	1	単価	
名称・規格		条件	単位	数量	単価	金額	摘要	
処分費(m3)			m3	1			単　10号	
合計								
単価							円／m3	

1次単価表

単価使用年月	2020.08
歩掛適用年月	2020.08
労務調整係数	1.000-00000　0.0　0

単　6号	ｺﾝｸﾘｰﾄ	ｺﾝｸﾘｰﾄ規格:18-8-40(高炉)	単位	m3	単位数量	1	単価	
名称・規格		条件	単位	数量	単価	金額	摘要	
ｺﾝｸﾘｰﾄ		無筋･鉄筋構造物,ｺﾝｸﾘｰﾄﾎﾟﾝﾌﾟ車打設,18-8-40(高炉),10m3以上100m3未満,一般養生,60m以下,全ての費用	m3	1				
合計								
単価							円／m3	

1次単価表

単価使用年月	2020.08
歩掛適用年月	2020.08
労務調整係数	1.000-00000　0.0　0

単　7号	目地板	目地板の種類:瀝青質目地板t=10	単位	m2	単位数量	1	単価	

名称・規格	条件	単位	数量	単価	金額	摘要
目地板	瀝青質目地板t=10	m2	1			
合計						
単価						円／m2

1次単価表

単価使用年月	2020.08
歩掛適用年月	2020.08
労務調整係数	1.000-00000　0.0　0

単　8号	基礎砕石		単位	m2	単位数量	1	単価	

名称・規格	条件	単位	数量	単価	金額	摘要
基礎砕石	12.5cmを超え17.5cm以下,再生ｸﾗｯｼｬﾗﾝ 40～0,全ての費用	m2	1			
合計						
単価						円／m2

１次単価表

単価使用年月	2020.08
歩掛適用年月	2020.08
労務調整係数	1.000-00000　0.0　0

単　9号	植石		単位	m3	単位数量	1	単価	

名称・規格	条件	単位	数量	単価	金額	摘要
割栗石 150-200mm		m3	1			
合計						
単価						円／m3

２次単価表

単価使用年月	2020.08
歩掛適用年月	2020.08
労務調整係数	1.000-00000　0.0　0

単　10号	処分費(m3)		単位	m3	単位数量	100	単価	
名称・規格		条件	単位	数量	単価	金額	摘要	
処分費 土砂			m3	100				
合計								
単価							円／m3	

２次単価表

単価使用年月	2020.08
歩掛適用年月	2020.08
労務調整係数	1.000-00000　0.0　0

単　11号	準備費(運搬費用積上げ分)		単位	式	単位数量	1	単価	
名称・規格		条件	単位	数量	単価	金額	摘要	
運搬費用			式	1				
合計								

２次単価表

単価使用年月	2020.08
歩掛適用年月	2020.08
労務調整係数	1.000-00000　0.0　0

単　12号	準備費(処分費用積上げ分)		単位	式	単位数量	1	単価	

名称・規格	条件	単位	数量	単価	金額	摘要
処分費		式	1			
合計						

機労材集計リスト（機械）

工事名	Ｒ２波土　徳竹川　美波・木岐　河川工事					
単価コード	名　称	規　格	単位	数量	金額	摘要
L001010007	ﾊﾞｯｸﾎｳ(ｸﾛｰﾗ)[標準]	山積0.8m3(平積0.6m3)	日	1.553	15,524	
L001130004	ﾗﾌﾃﾚｰﾝｸﾚｰﾝ[油圧伸縮ｼﾞﾌﾞ型]	16t吊	日	0.3	11,397	
M000201034	小型ﾊﾞｯｸﾎｳ(ｸﾛｰﾗ)[標準]	排出ｶﾞｽ対策型(第2次基準) 山積0.13m3	供用日	6.162	37,646	
M000202096	ﾊﾞｯｸﾎｳ(ｸﾛｰﾗ)[後方超小旋回型]	排ｶﾞｽ型(第2次) 山積0.28m3	供用日	0.784	6,996	
M000301001	ﾀﾞﾝﾌﾟﾄﾗｯｸ[ｵﾝﾛｰﾄﾞ・ﾃﾞｨｰｾﾞﾙ]	2t積級	供用日	8.773	42,090	
M000806001	ﾗﾝﾏ	質量60～80kg	供用日	0.889	458	
M000903010	ｺﾝｸﾘｰﾄﾎﾟﾝﾌﾟ車[ﾄﾗｯｸ架装･ﾌﾞｰﾑ式]	圧送能力 90～110m3/h	供用日	1.196	61,920	
	合計額				176,031	

数　量　総　括　表

海部郡美波町木岐他

内				訳		
工　種	名　称	種　別	規　格	単　位	数　量	摘　要
土　工						
	埋戻し			m3	18	
	床　掘			m3	65	
	基面整正			m2	177	
	残土処理	（土砂）		m3	45	65-18/0.9
底版工				m	72.8	
		植石	控え20cm	m3	11.3	
		コンクリート	σck≧18N/mm2	m3	59.5	
		基礎砕石	RC-40(t=15cm)	m2	204.1	
運搬工						
	小車運搬　L=23.0m（平均距離）					No.0+17～No.3+2.8
		植石	控え20cm	m3	11.3	
		基礎砕石	RC-40(t=15cm)	m3	30.6	

土 工 数 量 計 算 書

海部郡美波町木岐他

測 点	点間距離	埋戻し			床 掘			基面整正								
		断 面	平 均	数 量	断 面	平 均	数 量	断 面	平 均	数 量						
1NO.0		0.0			1.7			2.9								
+10.000	10.000	0.0	0.0	0.0	1.7	1.7	17.0	3.0	3.0	29.5						
1NO.1	10.000	0.0	0.0	0.0	1.2	1.5	14.5	2.9	3.0	29.5						
+10.000	10.000	0.0	0.0	0.0	0.8	1.0	10.0	2.4	2.7	26.5						
1NO.2	10.000	0.0	0.0	0.0	0.8	0.8	8.0	2.6	2.5	25.0						
+10.000	10.000	0.0	0.0	0.0	0.7	0.8	7.5	2.6	2.6	26.0						
1NO.3	10.000	0.0	0.0	0.0	0.4	0.6	5.5	2.7	2.7	26.5						
+10.000	10.000	2.4	1.2	12.0	0.0	0.2	2.0	0.0	1.4	13.5						
EP	2.847	1.6	2.0	5.7	0.0	0.0	0.0	0.0	0.0	0.0						
合計	72.847			17.7			64.5			176.5						

構造物名称	底版工

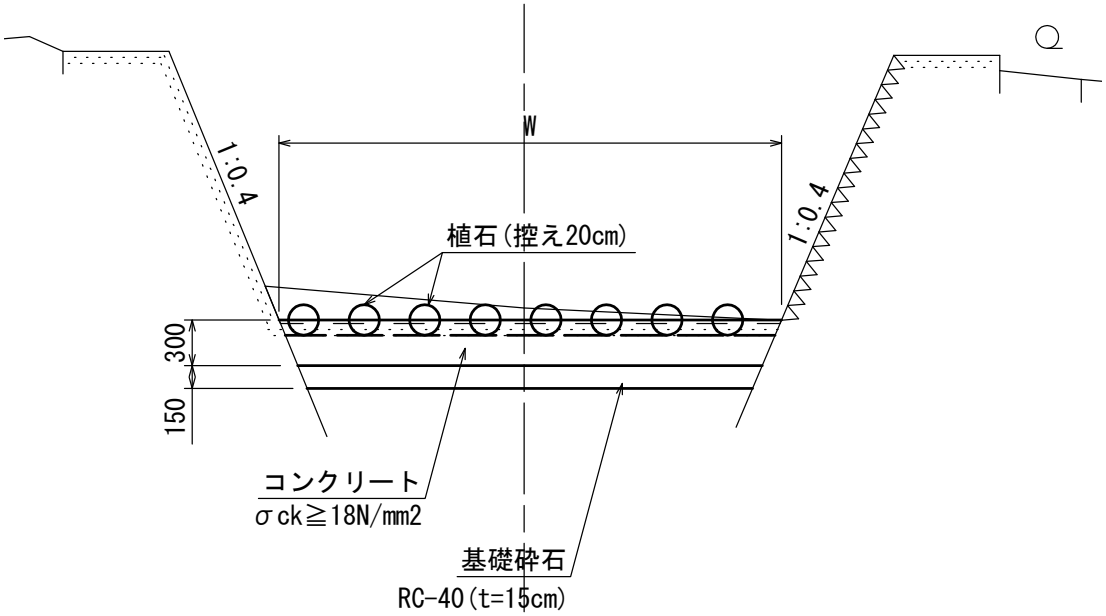

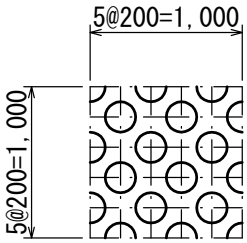

底版工(植石付)　　1.0m当り

名　称	規　格	単位	数　量
植石	控え20cm	m3	V=Wx0.004x12.5
コンクリート	σck≧18N/mm2	m3	(W-0.12)x0.3-V/2
基礎砕石	RC-40(t=15cm)	m2	W-0.375x0.4x2

石材1個当たりの体積:V=πx0.20^3/6=0.004(m3/個)
1m2当たり石材使用量:N=12.5(個/m2)
底版工控除数量:V=πx0.20^3/6/2=0.002(m3/個)

記号	延長	コンクリート上面面積		
		断面	平均	数量
NO.0		3.318		
+10.000	10.000	3.313	3.316	33.155
NO.1	10.000	3.224	3.269	32.685
+10.000	10.000	3.017	3.121	31.205
NO.2	10.000	3.005	3.011	30.110
+10.000	10.000	2.999	3.002	30.020
NO.3	10.000	3.011	3.005	30.050
+10.000	10.000	3.027	3.019	30.190
EP	2.847	2.991	3.009	8.567
合計	72.847			225.982

名　称	規　格	算　式		数　量
植石	控え20cm	0.05 × 225.982	=	11.299 m3
コンクリート	σck≧18N/mm2	(225.982-0.12x72.847)x0.3-11.299/2	=	59.523 m3
基礎砕石	RC-40(t=15cm)	225.982-0.375x0.4x2x72.847	=	204.13 m2

見積単価一覧表

工事名	Ｒ２波土　徳竹川　美波・木岐　河川工事			
名称	規格	単位	単価	備考
処分費	土砂	m3	2,181	運搬距離　L=9.0km
処分費(準備費)	伐木	式	15,000	運搬距離　L=14.0km